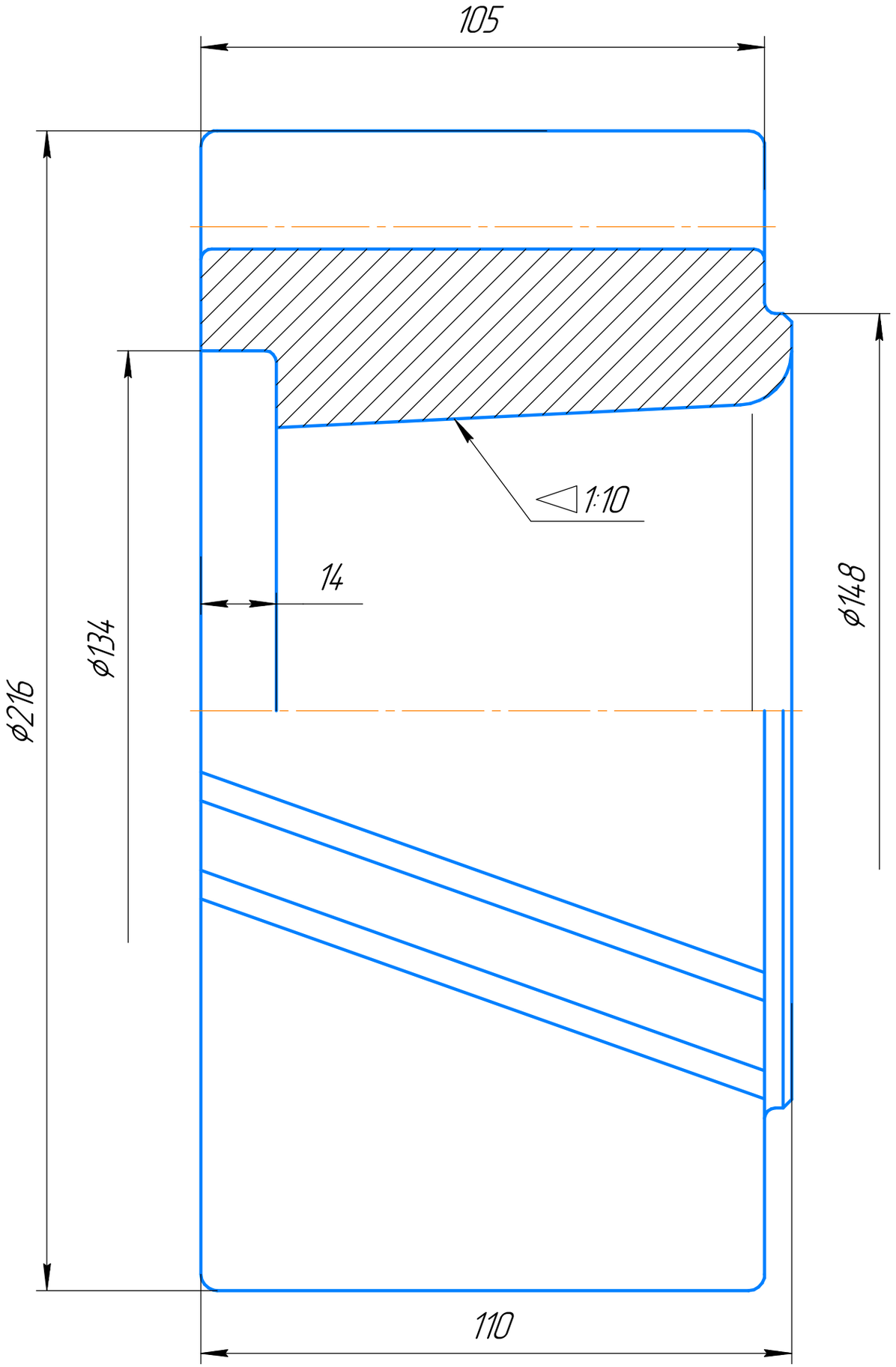

Шестерня 8ТП.240.038

Модуль нормальный	m_n	10
Число зубьев	z	17
Угол наклона зубьев	β_b	19°22'12"
Направление зубьев	–	правое*
Угол профиля	α	20°

*для 8ТП.240.039–левое.